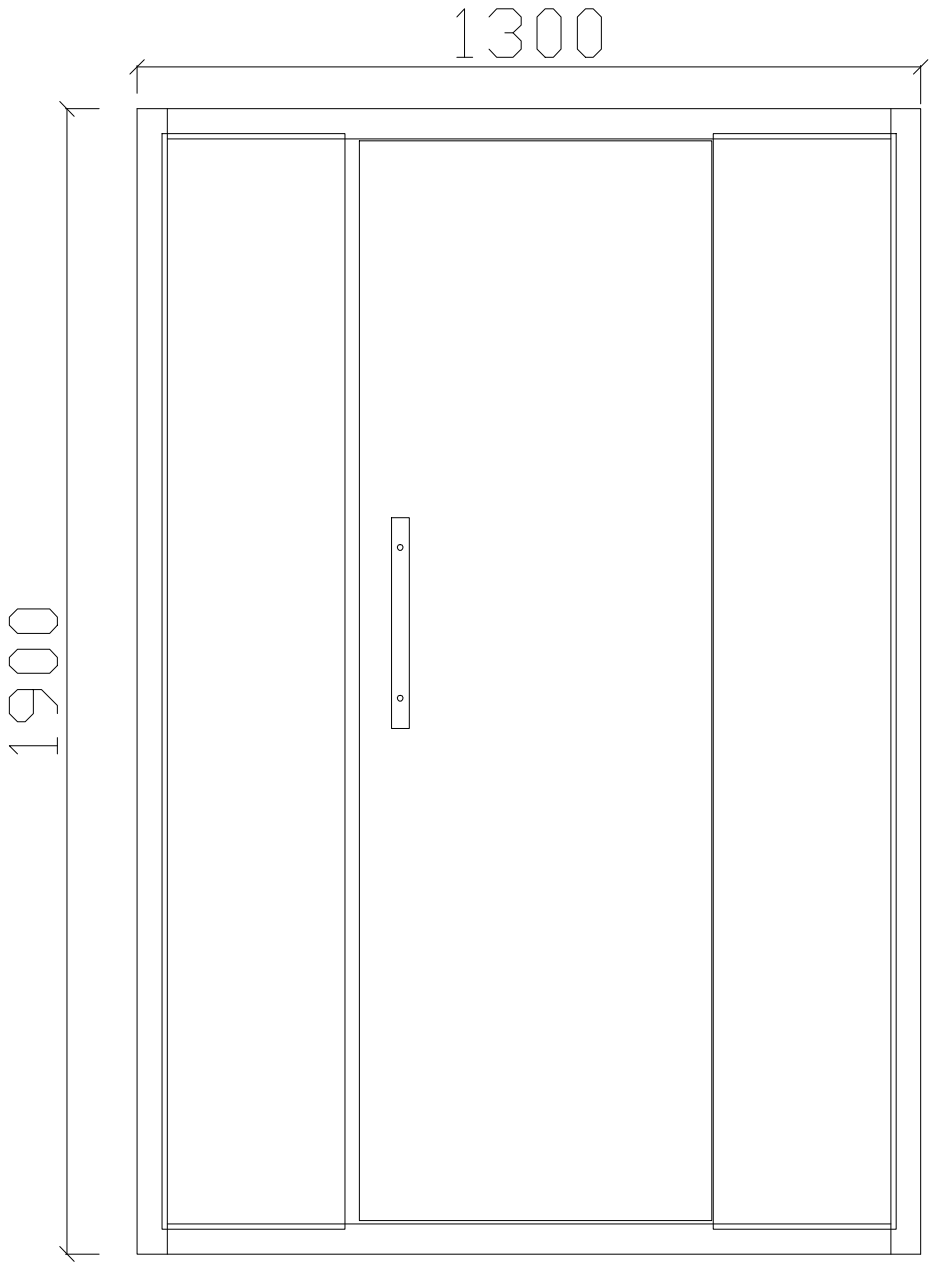
1300
1900

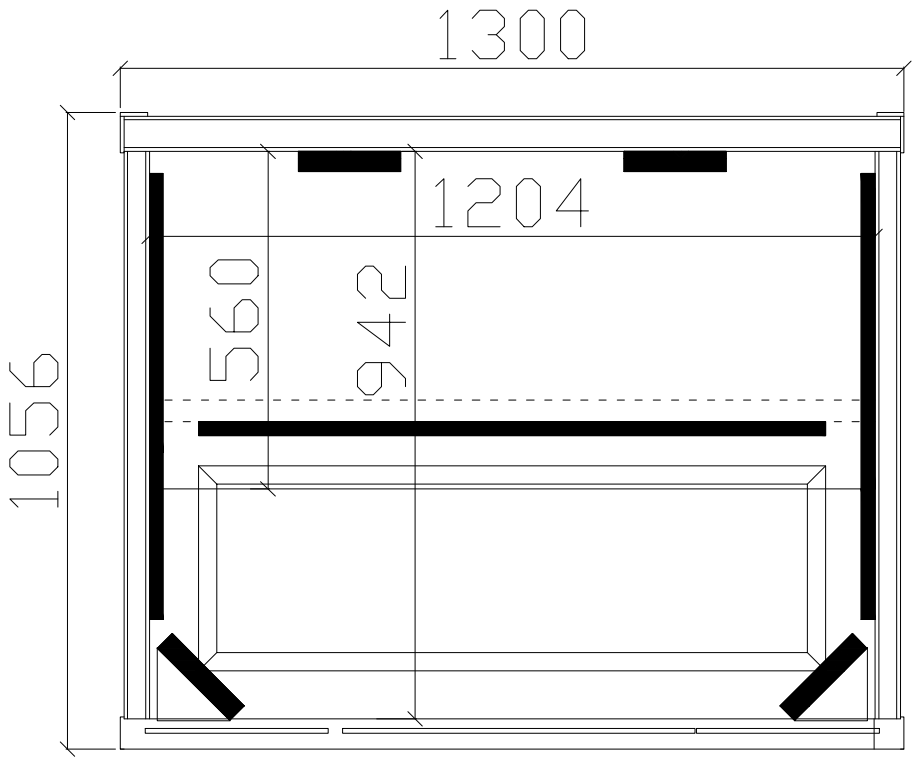
1300
1204
560
942
1056